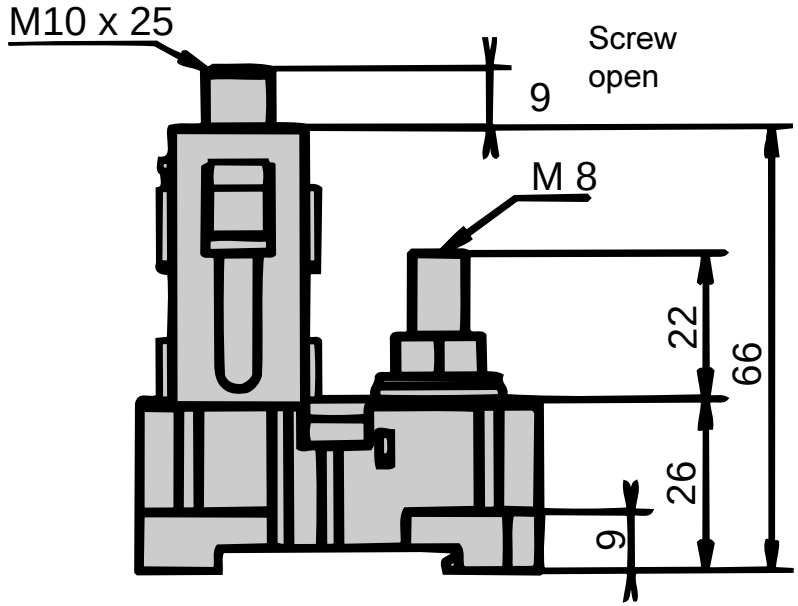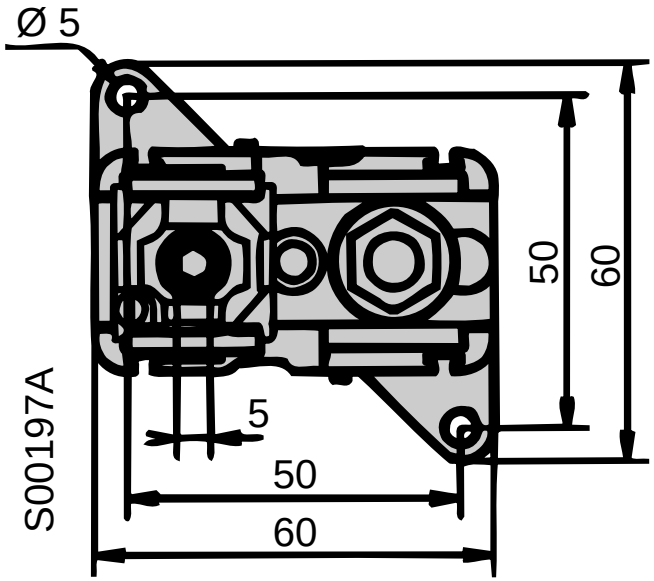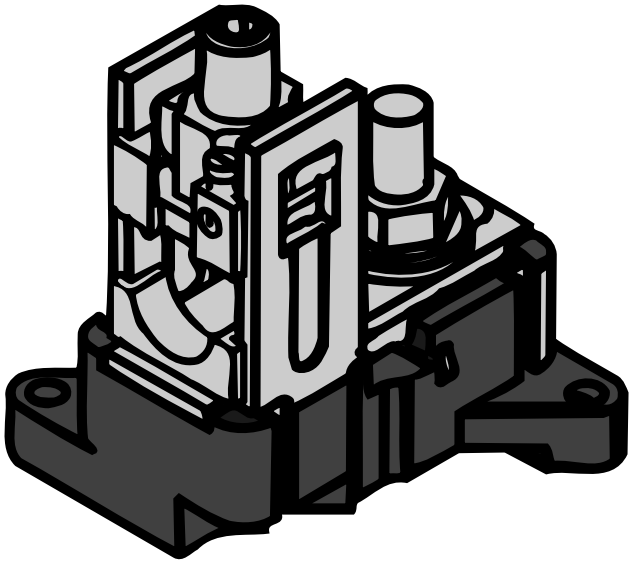OZXC 2