Компактный термостат KTO 011 / KTS 011

Широкий диапазон настройки
Небольшие размеры
Простой монтаж
Высокая коммутационная способность

KTO 011

нормально-замкнутый контакт (NC) для регулирования калориферов.

KTS 011

нормально-разомкнутый контакт (NO) для регулирования, например, приборов охлаждения, вентиляторов с фильтром, теплообменников или для включения сигнальных датчиков при превышении температуры.

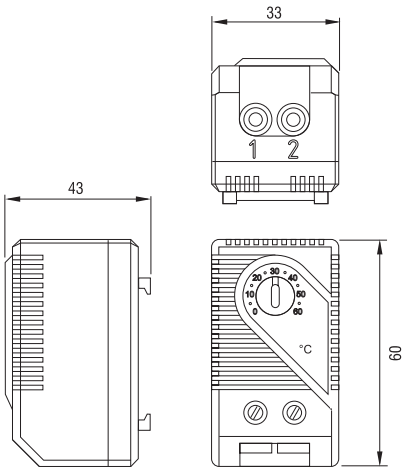

Технические данные

Разность между темп. вкл. и выкл.	7 K (± 4 погрешность)
Чувствительный элемент	термобиметалл
Тип контакта	щелчковый контакт
Срок службы	> 100.000 циклов
Макс. коммутацион. способность	AC 250 В, 10 (2) A
	AC 120 В, 15 (2) A
	DC 30 Вт
Подключение	2-полюсный зажим, макс. вращающий момент 0,5 Нм, жёсткий провод
	2,5 мм², многопроволочный провод с кабельным зажимом 1,5 мм²
Крепление	зажим для DIN шины 35 мм (или для выпускного фильтра серии EF 118)
Корпус	пластмасса UL94 V-0, светло-серая
Габариты	60 x 33 x 43 мм
Вес	прибл. 40 г
Монтажное положение	любое
Температура эксплуатации/хранения	от -45 до +80 °C (от -49 до +176 °F)
Степень защиты	IP20

Схема соединений

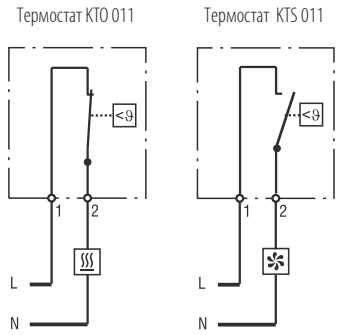

Калорифер

Вентилятор с фильтром, прибор охлаждения, сигнальный датчик

Примеры подключения

Диапазоны настройки	Арт. № Нормально-замкнутый (NC)	Арт. № Нормально-разомкнутый (NO)	Допуски
от 0 до +60 °C	01140.0-00	01141 .0-00	VDE
от -10 до +50 °C	01142.0-00	01143.0-00	VDE + UL File No. E164102
от +20 до +80 °C	01159.0-00	01158.0-00	VDE + UL File No. E164102
от +32 до +140 °F	01140.9-00	01141 .9-00	VDE + UL File No. E164102
от +14 до +122 °F	01142.9-00	01143.9-00	VDE + UL File No. E164102
от 0 до +60 °C	01146.9-00	01147.9-00	VDE + UL File No. E164102

KLINKMANN
www.klinkmann.ru

Санкт-Петербург
тел. +7 812 327 3752
klinkmann@klinkmann.spb.ru

Москва
тел. +7 495 641 1616
moscow@klinkmann.spb.ru

Екатеринбург
тел. +7 343 287 19 19
yekaterinburg@klinkmann.spb.ru

Самара
тел. +7 846 273 95 85
samara@klinkmann.spb.ru

Київ
тел. +38 044 495 33 40
klinkmann@klinkmann.kiev.ua

Минск
тел. +375 17 2000 876
minsk@klinkmann.com

Helsinki
puh. +358 9 540 4940
automation@klinkmann.fi

Rīga
tel. +371 6738 1617
klinkmann@klinkmann.lv

Vilnius
tel. +370 5 215 1646
post@klinkmann.lt

Tallinn
tel. +372 668 4500
klinkmann.est@klinkmann.ee