F Installation | GB Installation | D Installation | I Installazione | E Instalación | RU Монтаж
P instalação | NL installatie | FIN Asennus | SE Installation | N Installasjon

1

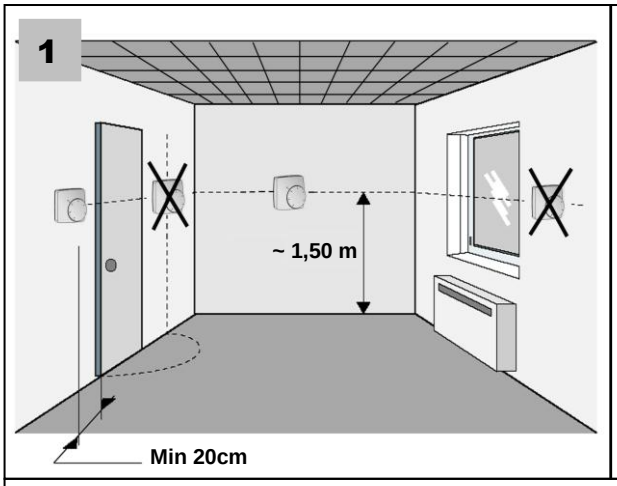

2

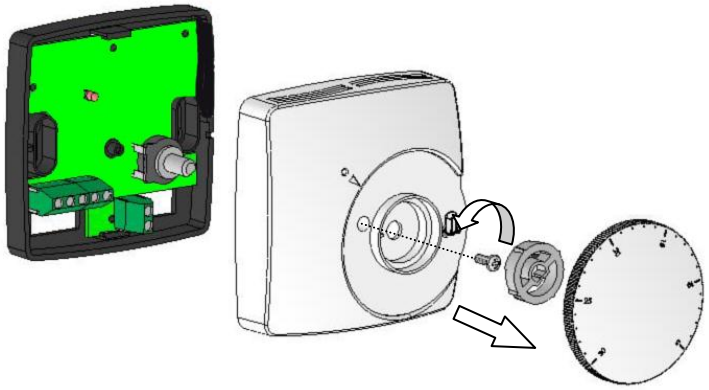

3

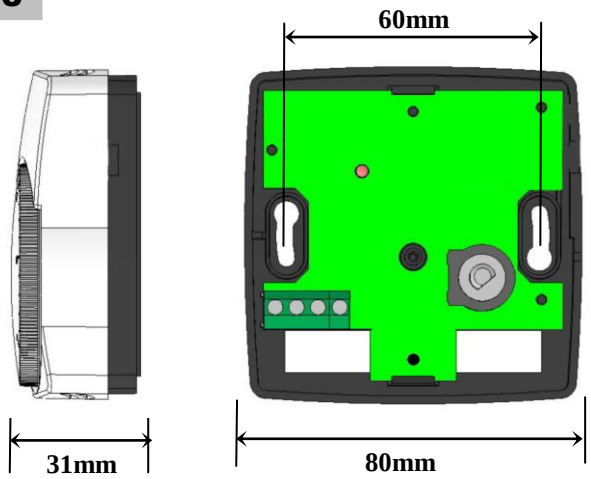

4

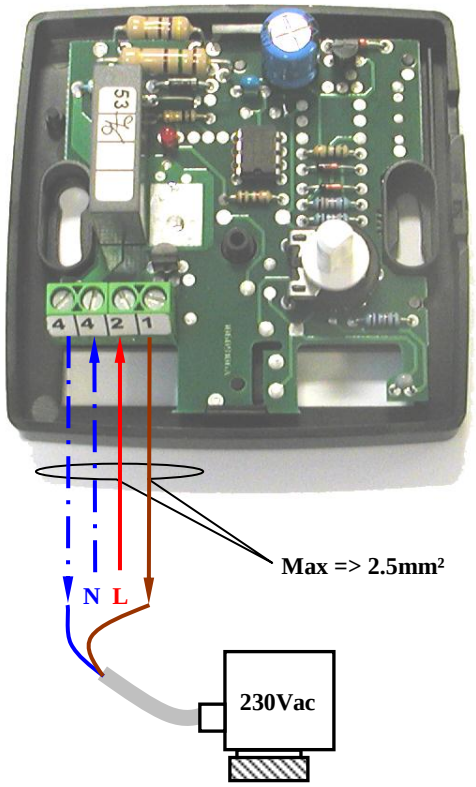

5

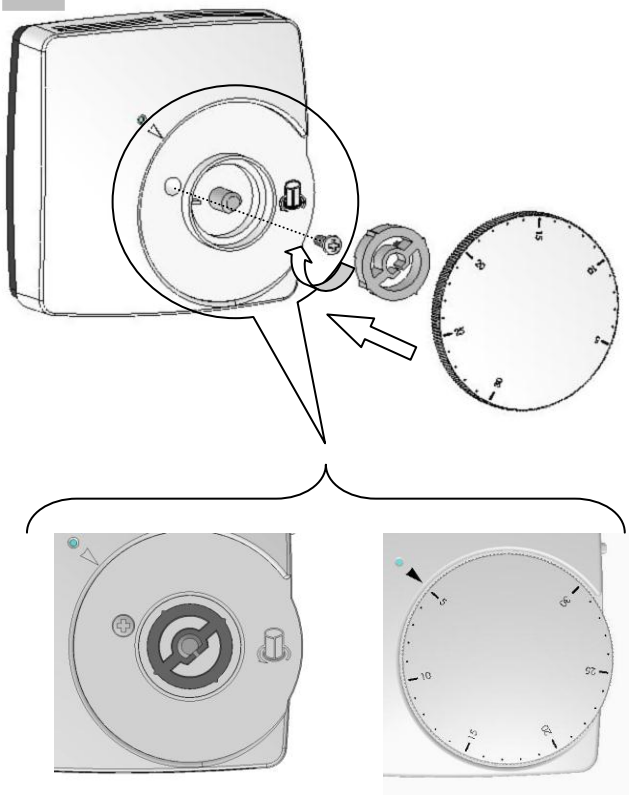

6

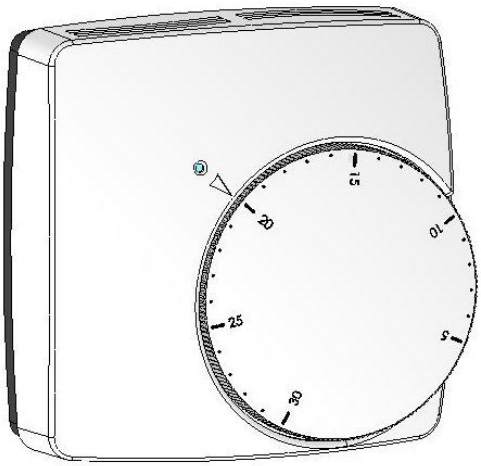

F Limitation | GB Limitation | D Begrenzung | I Limitazione | E Limitación | RU Ограничение пределов регулирования
P Limitação | NL Begrenzing | FIN Kalibrointi | SE Begränsning | N Begrensning

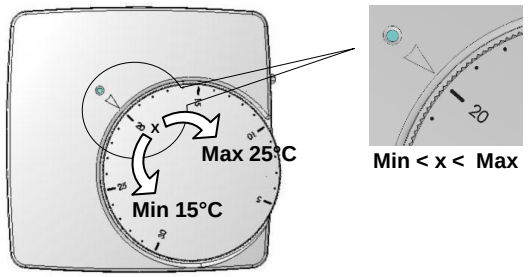

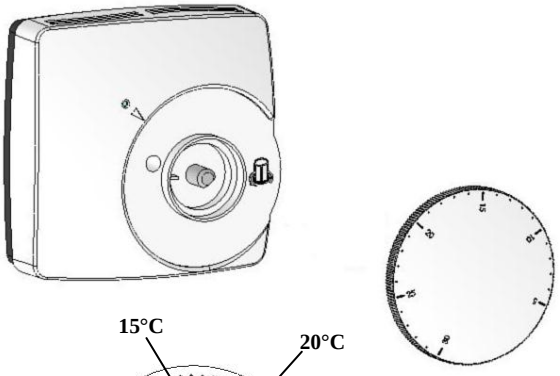

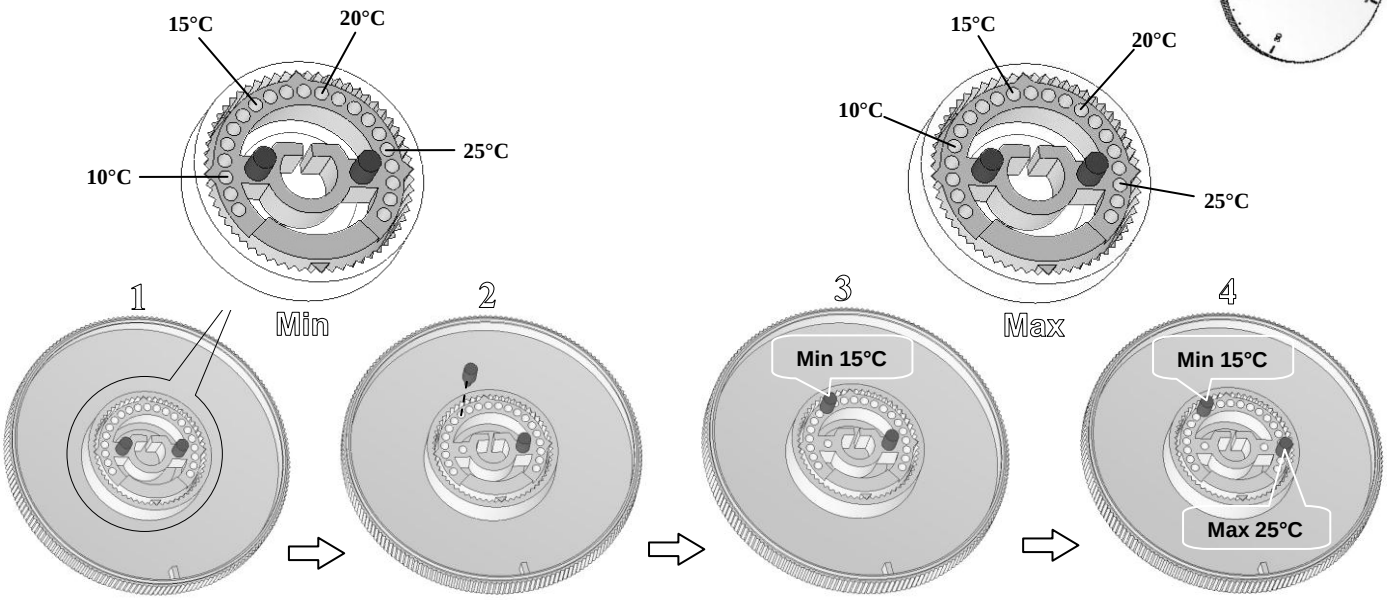
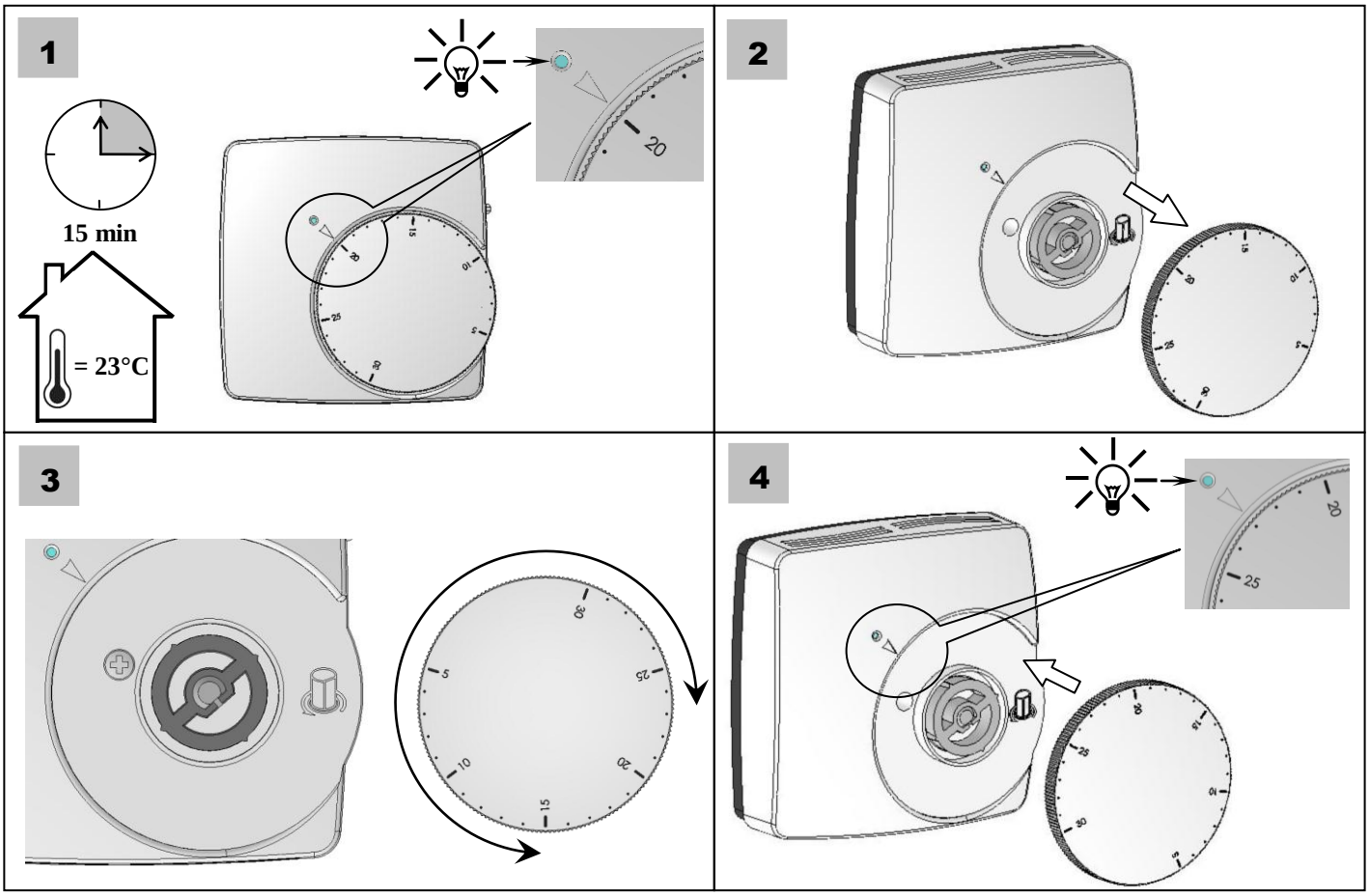
F Calibration | GB Calibration | D Kalibrierung | I Calibrazione | E Calibración | RU Калибровка регулировочной ручки
P Calibração | NL Calibratie | FIN Säädön Rajoitus | SE Kalibriering | N Kalibriering